Deckenhaube
Novy Pureline 120 cm
Edelstahl

EAN 5414425116584

Energie-Label

▪ Energieeffizienzklasse (EEIDunsthaube)	A++
▪ Jährlicher Energieverbrauch (kWh/Jahr) (AECDunsthaube)	24,6
▪ Lüfter-Effizienzklasse (FDEDunsthaube)	A
▪ Beleuchtung-Effizienzklasse (LEDunsthaube)	-
▪ Fettfilter-Effizienzklasse (GFEDunsthaube)	E

Funktionen & Eigenschaften

▪ Motor	Integriert & abnehmbar und im Gebäude platzierbar
▪ Integrierte Schalldämmung	Integriert
▪ Umluft	Optional
▪ InTouch Funktion	Standard
▪ Auto stop	▪
▪ Nachlaufzeit (Minuten)	10/30
▪ Metallfettfilter	6830020
▪ Anzahl Metallfettfilter	2
▪ Fettfiltersättigungsanzeige	▪
▪ Umluftfiltersättigungsanzeige	▪
▪ Bedienung	Taster + Fernsteuerung
▪ Geschwindigkeitsstufen	3 + power
▪ Powerstufe mit automatischer Zurückschaltung (Minuten)	6

Abmessungen

▪ Gerätemaße (BxTxH)	1168 x 508 x 319
▪ Höhe inkl. Halteklammern (ohne Motorbox) (mm)	133
▪ Breite Einbaurand (mm)	15
▪ Ausschnitt (BxT) (mm)	1145 x 485
▪ Montagehöhe zwischen Arbeitsplatte und Unterseite Dunsthaube mit Induktionskochfeld (Hmin-Hmax) (mm)	600 - 1600
▪ Montagehöhe zwischen Arbeitsplatte und Unterseite Dunsthaube mit Gaskochfeld (Hmin-Hmax) (mm)	650 - 1600
▪ Montagehöhe zwischen Arbeitsplatte und Unterseite Dunsthaube mit elektrischem oder keramischem Kochfeld (Hmin-Hmax) (mm)	600 - 1600
▪ Durchmesser Abluftstutzen (mm)	150
▪ Position Auslaß	Oben, Rechts, Links, Vorne, Hinten

Beleuchtung

▪ Funktionsbeleuchtung dimmbar	-
▪ Soft-ON/OFF	-
▪ External light connector	220-230V / max 300W / Nicht dimmbar

Leistung & Geräusch

▪ Motorleistung freiblasend (m³/h)	815
▪ Motorleistung Abluft Stufe 1 (m³/h) / max. Druck Abluft Stufe 1 (Pa)	227 / 69
▪ Motorleistung Abluft Stufe 2 (m³/h) / max. Druck Abluft Stufe 2 (Pa)	398 / 240
▪ Motorleistung Abluft Stufe 3 (m³/h) / max. Druck Abluft Stufe 3 (Pa)	530 / 381
▪ Motorleistung Abluft max. Powerstufe (m³/h) (Qboost) / max. Druck Abluft max. Powerstufe (Pa)	611 / 382
▪ Schalldruckpegel Abluft Stufe 1 (dB(A)) / Schallleistungspegel Abluft Stufe 1 (dB(A))	26 / 36
▪ Schalldruckpegel Abluft Stufe 2 (dB(A)) / Schallleistungspegel Abluft Stufe 2 (dB(A))	35 / 46
▪ Schalldruckpegel Abluft Stufe 3 (dB(A)) / Schallleistungspegel Abluft Stufe 3 (dB(A))	42 / 55
▪ Schalldruckpegel Abluft max. Powerstufe (dB(A)) / Schallleistungspegel Abluft max. Powerstufe (dB(A)) (LWAboost)	46 / 57

Technische Eigenschaften

▪ Maximale Leistung (W)	105
▪ Netzspannung (V)	230
▪ Frequenz (Hz)	50
▪ Leistungsaufnahme im Stand-by-Modus (Ps)(W)	0.29
▪ Gewicht (kg)	24
▪ Länge des Stromkabels (m)	1,2

Technische Zeichnung

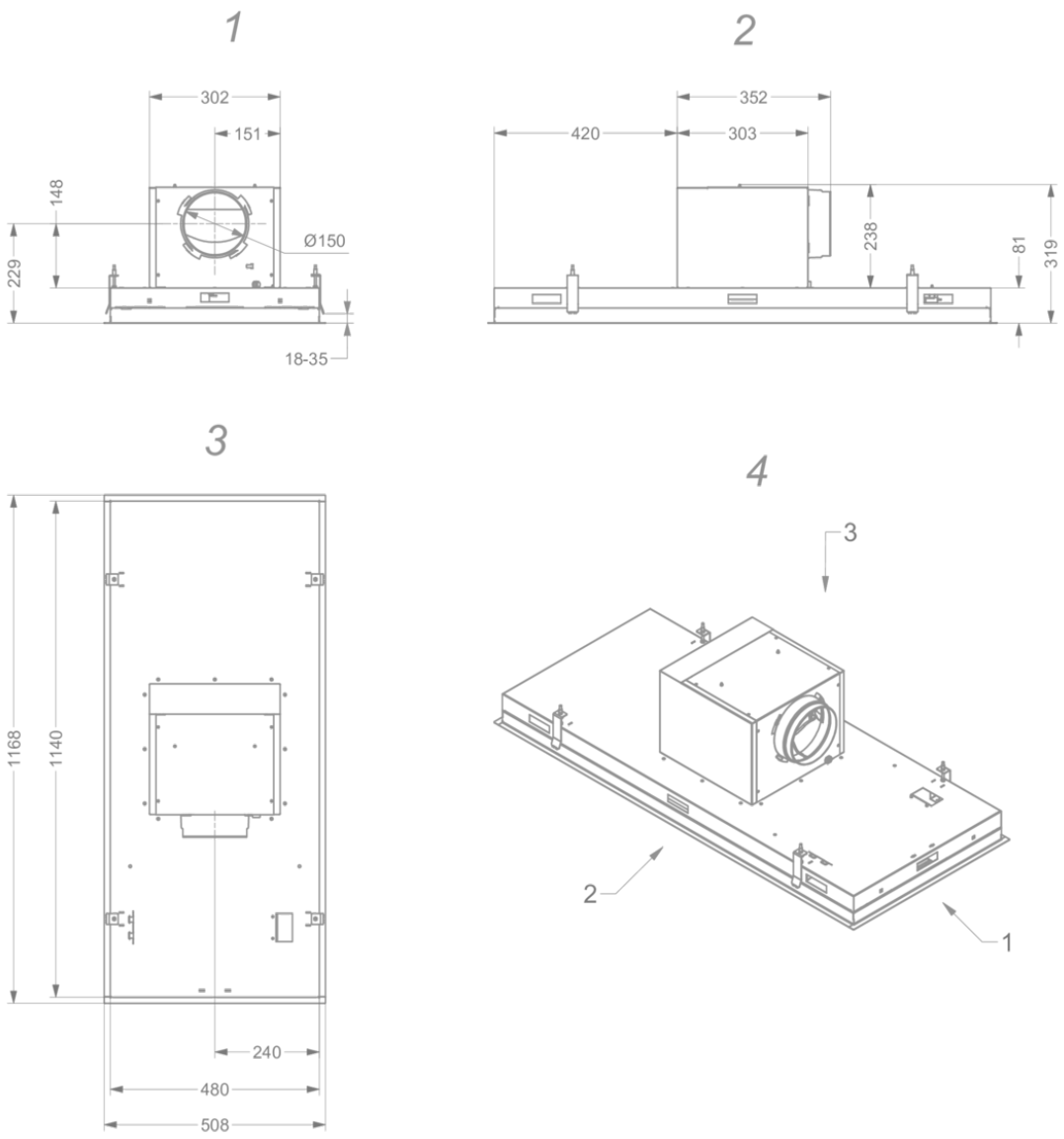

Installationszubehör

Motor auf Abstand

- 800997 — Kit zum abnehmbaren Motor Novy Pureline (Pro)

Steuerkabelverlängerung

- 7000094 — Steuerkabel-Verlängerung - 5m

Umluft Zubehör

Umluftboxen

841400 — Umluftbox mit Monoblock-Filter

842400 — Umluftbox mit Monoblock-Filter

843400 — Umluftbox mit Monoblock-Filter

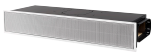

7931400 — Umluftbox mit Monoblock-Filter

7932400 — Umluftbox mit Monoblock-Filter

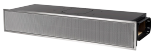

7933400 — Umluftbox mit Monoblock-Filter

Adapter zur Höhenreduzierung

6830053 — Adapter zur Höhenreduzierung Novy Pureline (Pro)

Kit zum Anschluss für eine elektrische Klappe oder Beleuchtung

990030

Set zum Anschluss einer elektrischen Klappe oder einer externen Beleuchtung
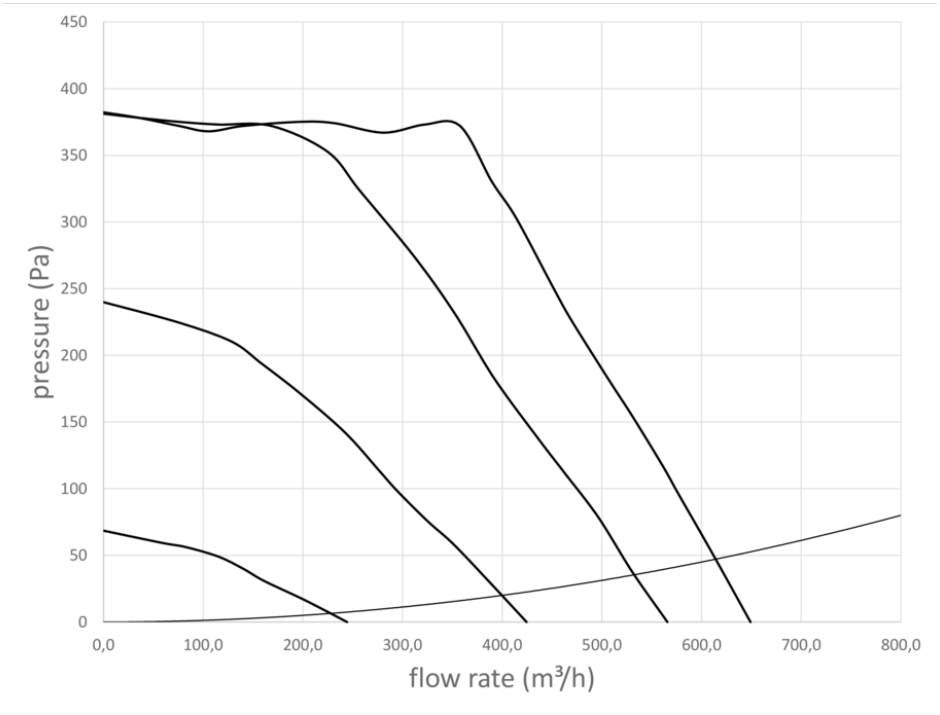
Effizienzkurve